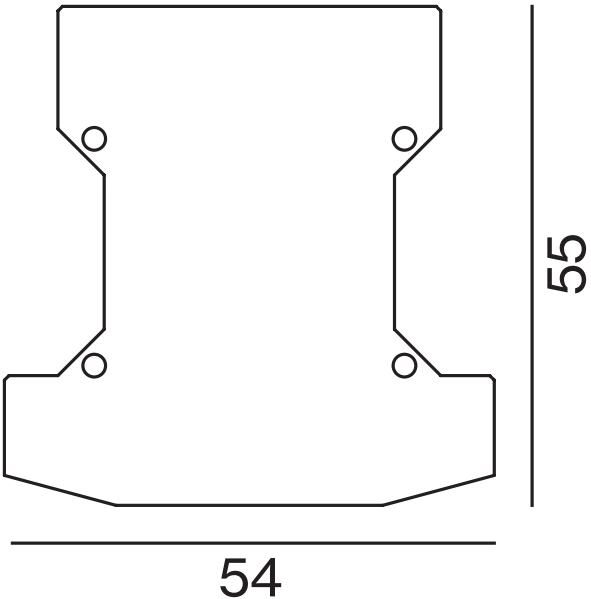
55
54