INSTALLATION CHANNEL

046-400301G

Projet / Type

Notes

Quantitè / Date

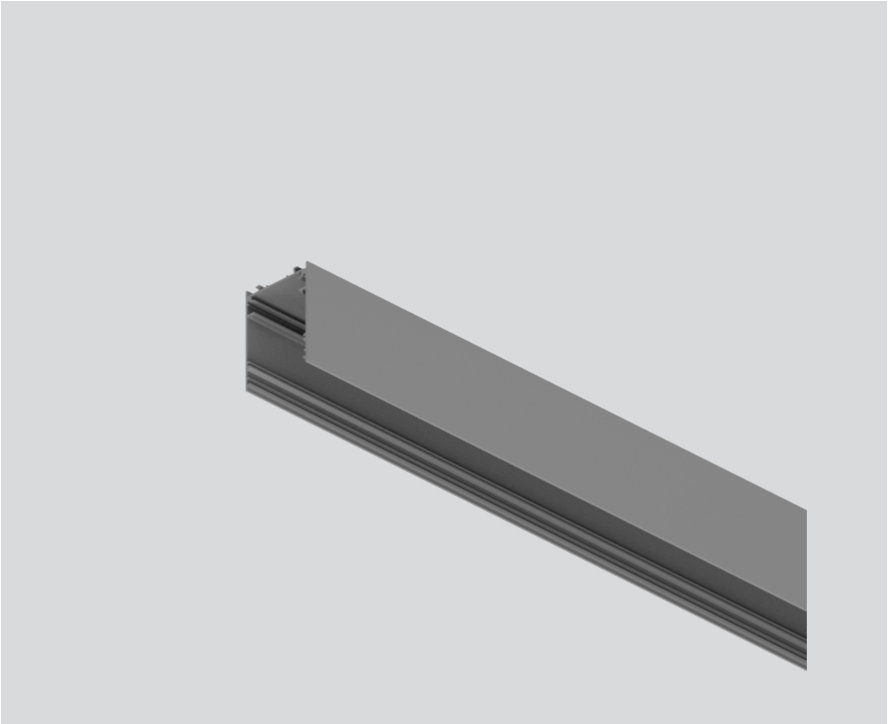

Général

aluminium blanc , RAL 9006 [1]

Physique

longueur 872 mm
largeur 60 mm
hauteur 80 mm
1.2 kg

[1] Code RAL

['046-400301G'] Les caractéristiques techniques sont des valeurs assignées pour une température ambiante de 25°C. Les données de flux lumineux sont soumises à une tolérance initiale de +/- 10%, celles de puissance électrique connectée à une tolérance initiale de +/- 10% et celles de température de couleur initiale de +/- 150 kelvins. Nous déclinons toute responsabilité relativement à d'éventuelles erreurs d'impression. Les CGV de XAL GmbH s'appliquent.
© XAL GmbH · Auer-Welsbach-Gasse 36 · 8055 Graz · Austria · www.xal.com