EXPOSED CONCRETE MOUNTING HOUSING

049-3192210

Projet / Type

Notes

Quantitè / Date

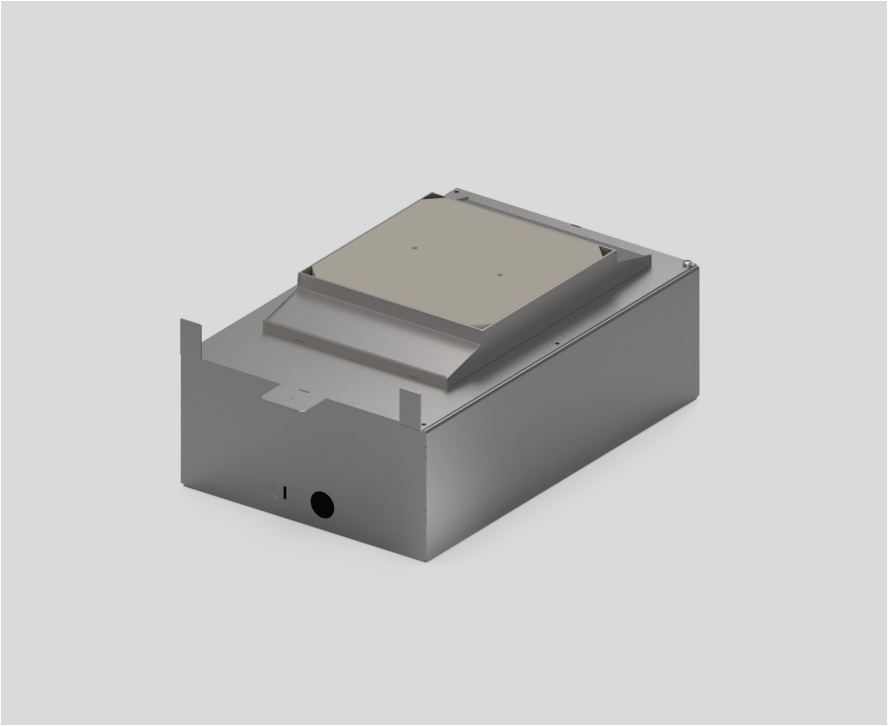

Physique

longueur 400 mm | largeur 260 mm | hauteur 160 mm

4.4 kg

['049-3192210'] Les caractéristiques techniques sont des valeurs assignées pour une température ambiante de 25°C. Les données de flux lumineux sont soumises à une tolérance initiale de +/- 10%, celles de puissance électrique connectée à une tolérance initiale de +/- 10% et celles de température de couleur initiale de +/- 150 kelvins. Nous déclinons toute responsabilité relativement à d'éventuelles erreurs d'impression. Les CGV de XAL GmbH s'appliquent.
© XAL GmbH · Auer-Welsbach-Gasse 36 · 8055 Graz · Austria · www.xal.com