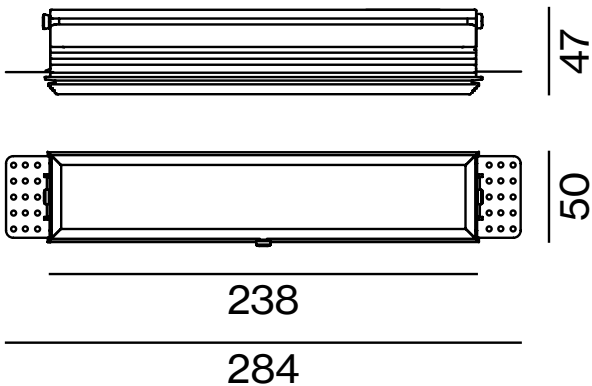
47
50
238
284