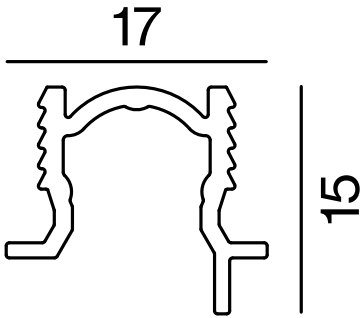
17
15