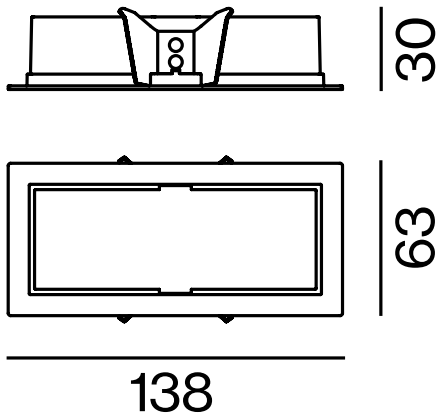
30
63
138